Annexe 1 : Diagramme des exigences

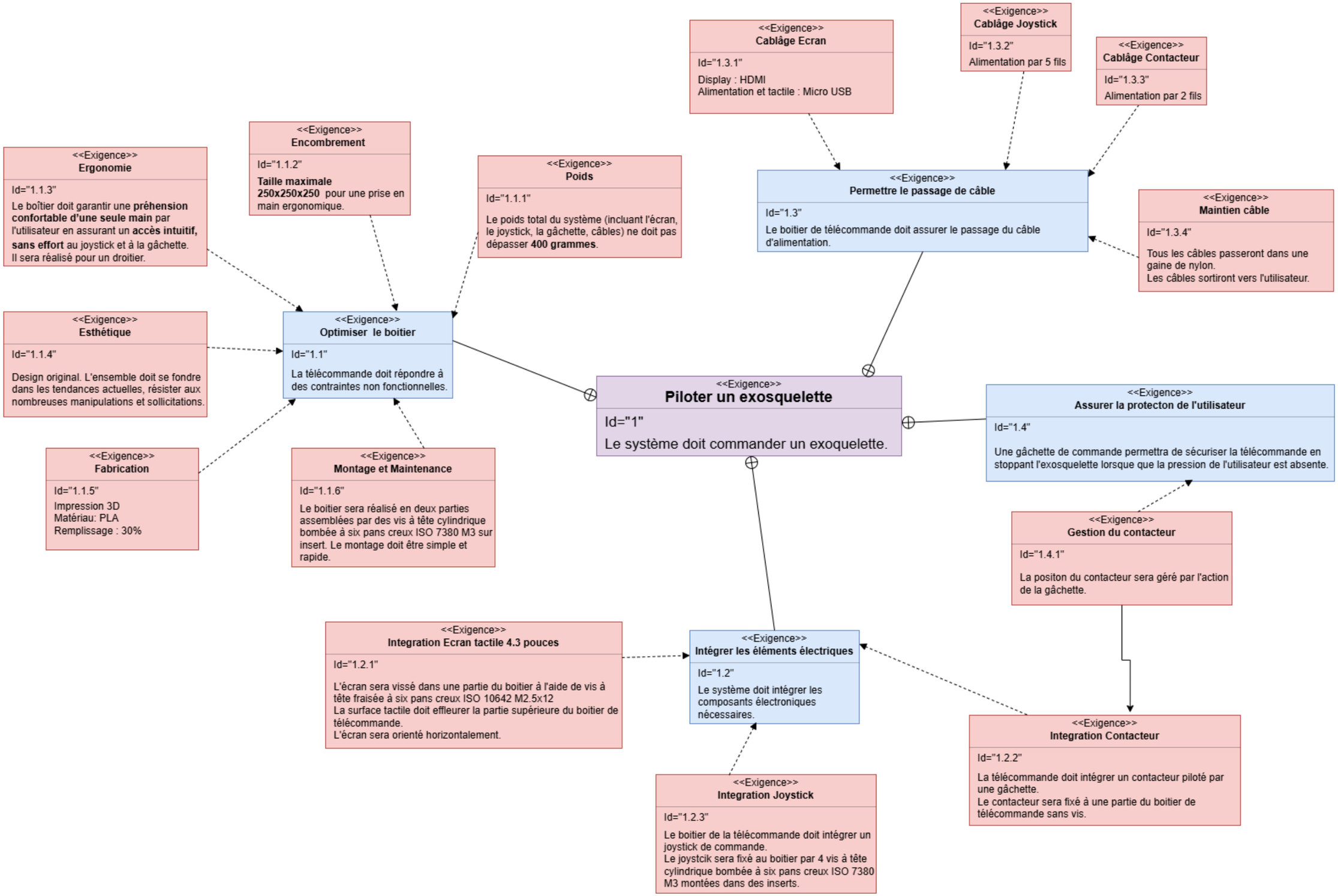

CAMPUS DES MÉTIERS ET DES QUALIFICATIONS
Industrie du Futur
Provence-Alpes-Côte d'Azur

UIMM
LA FABRIQUE DE L'AVENIR

Somanit MOTION

visiativ

Annexe 2 : Vignettes représentant les éléments électroniques à l'échelle 1 :1 (à découper si besoin)

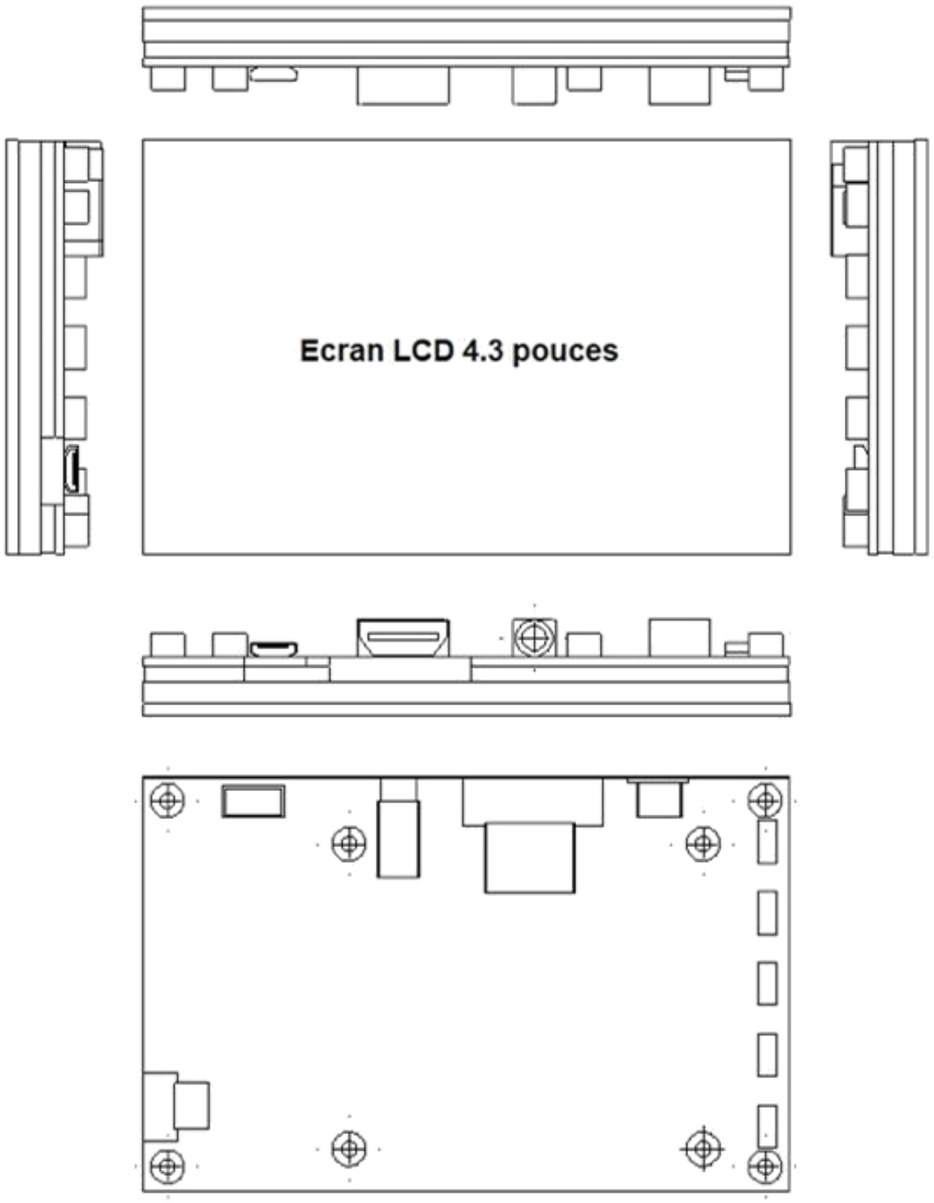

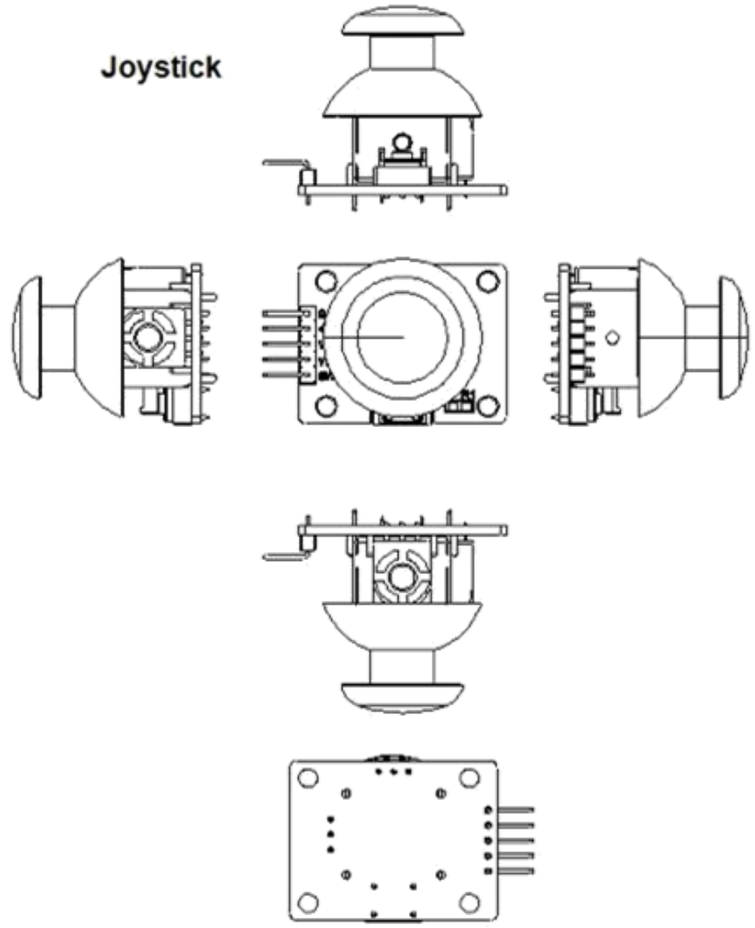

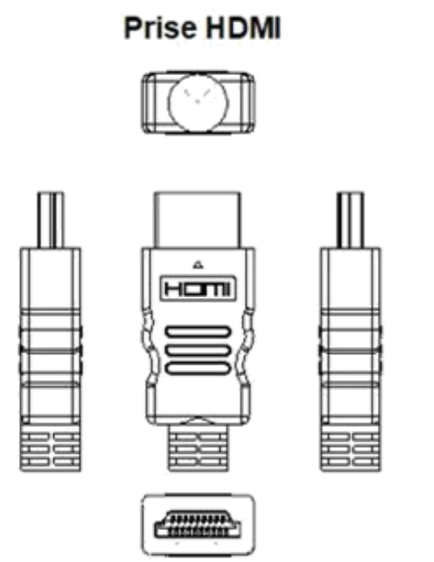

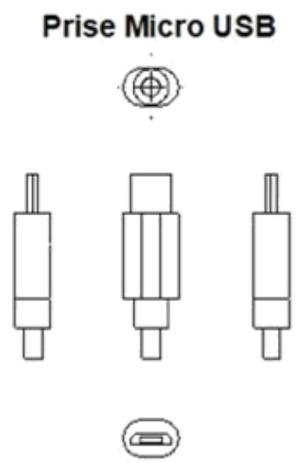

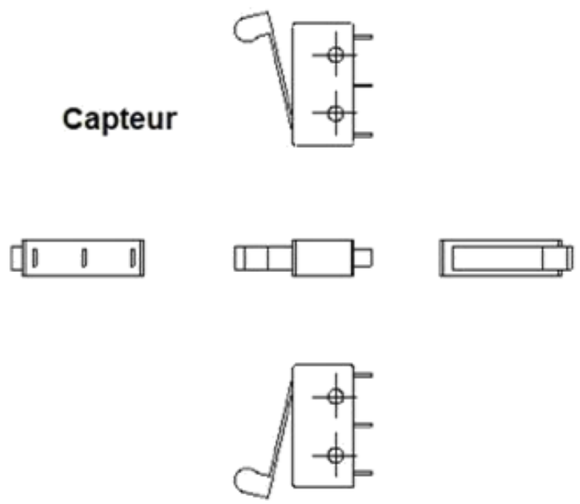

CAMPUS DES MÉTIERS ET DES QUALIFICATIONS
Industrie du Futur Provence-Alpes-Côte d'Azur

UIMM LA FABRIQUE DE L'AVENIR

Somanit MOTION

visiativ